Supports et bâtis pour dynamomètres
Gamme et guide choix

ANDILOG TECHNOLOGIES

Supports manuels et motorisés pour toutes les mesures de force

ANDILOG offre une gamme étendue de supports de mesure de force pour dynamomètres jusqu'à 2 000N en versions aussi bien manuels que motorisés. Quelque soit votre application ou vos besoins, nous avons des solutions qui correspondent. Notre gamme s'étend de la poignée pour dynamomètre jusqu'aux machines d'essais en passant par les supports manuels et motorisés.

	SUPPORTS MANUELS POUR DYNAMOMÈTRE			SUPPORTS MOTORISES POUR DYNAMOMÈTRE		
FONCTIONS	POIG	BAT750	TEX555	BATDRIVE	STENTOR FT1K	STENTOR FT2K
Capacités (N)	500 N	750 N	2 000 N	500 N	1 000N	2 000N
Essai en traction	√	√	√	√	√	√
Essai en compression	√	√	√	√	√	√
Course (mm)		300	175	200	200	300
Résolutiuon de déplacement (mm)		2 / tour	80 / tour	0.05	0.01	0.01
Espace sous coulisseau (mm)		300	350	240	400	500
Plage de vitesse (mm/min)	Manuel	Manuel	Manuel	10 - 120	10 - 350	10 - 350
Résolution de vitesse (mm/min)				1	1	1
Affichage du déplacement		Option	Option	√	√	√
Butée fin de course		√		√	√	√
Dimensions de la table (mm)		100 x 160	100 x 160	100 x 160	200 x 300	200 x 300
Butée mécanique				√	√	√
Arrêt d'urgence				√	√	√
Butée de déplacement				√	√	√
Butée temporelle					√	√
Fonction pause					√	√
Cycles					√	√
Retour automatique					√	√
Arrêt sur force					Option	Option
Enceinte de protection					Option	Option

Test de câbles

Essais de ressorts

Mesure de texture

ANDILOG Technologies • info@andilog.com • Tél. : 0820 888 202 • Fax : 0820 888 902

Supports et bâtis
Manuels pour dynamomètre

ANDILOG TECHNOLOGIES

Poignées

Une poignée peut être fixée au dos du dynamomètres pour tous les essais manuels. Elle permet une meilleure prise en main de l'appareil et facilite les mesures. Existe en deux versions : simple type révolver ou double inclinée

Poignée simple (Ref POIGP)

Poignée double (Ref POIGG)

BAT750

Pour assurer une bonne position du dynamomètre par rapport à la pièce testée, le bâti simple manuel BAT 750 est une solution facile à mettre en œuvre. Il peut être utilisé en traction ou en compression pour des essais nécessitant des efforts jusqu'à 750 N.
Le socle est constitué d'une base plane qui reçoit l'échantillon à tester et sur laquelle sont fixées deux colonnes supportant le coulisseau mobile :

- le dynamomètre est monté sur le coulisseau sans jeu, dont la course est de 300 mm,
- le mouvement du coulisseau est exercé manuellement grâce à une manivelle située en partie haute et un système à vis sans fin,
- en fin de course (partie basse) le mouvement du coulisseau peut-être limité par une butée ajustable,

BAT 750

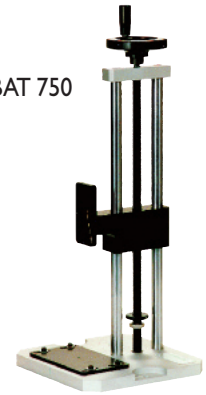

TEX555

Le bâti manuel TEX555 est le support idéal pour des mesures de force de faible et moyenne capacités quand un résultat rapide est nécessaire. Grâce à son levier, il permet d'obtenir des résultats rapidement, de façon précise et répétable en tension et compression. Il est adapté à tout type d'essai : ressort, mousse, outillages, pelling...
Le déplacement du bâti TEX555 se fait à l'aide d'un levier et d'une crémaillère de précision. Sa conception et les matériaux utilisés en font un produit robuste, portable, avec un faible encombrement, Un kit de montage horizontal / mural est disponibles en option.
Combiné avec notre gamme de dynamomètre Centor, le TEX555 peut mesurer des forces jusqu'à 2000N en production ou dans un laboratoire.

TEX 555

Capteur de déplacement optionnel

Les bâtis manuels BAT 750 et TEX555 peuvent être équipés d'un capteur de déplacement pour des essais plus complets : en effet lorsque les conditions d'essai nécessitent la mesure du déplacement, un capteur digital avec afficheur est monté le long des colonnes, permettant ainsi de combiner les deux mesures.
Résolution de déplacement : 0.01mm

Modèles et capacités

RÉFÉRENCES	POIGP	POIGG	BAT750	BAT750R	TEX555	TEX555R
Capacité	500N	500N	750 N	750 N	2000 N	2000 N
Course			300 mm	300 mm	150 mm	150 mm
Pas			2 mm/tr	2 mm/tr	100 mm/tr	100 mm/tr
Espace sous coulisseau			280 mm	280 mm	380 mm	380 mm
Poids	400 gr	450 gr	7.2 kg	7.5 kg	7.3 kg	7.5 kg
Capteur de déplacement	Non	Non	Non	Oui	Non	Oui
Résolution déplacement				0,01 mm		0,01 mm

ANDILOG Technologies • info@andilog.com • Tél. : 0820 888 202 • Fax : 0820 888 902

Plan BAT750

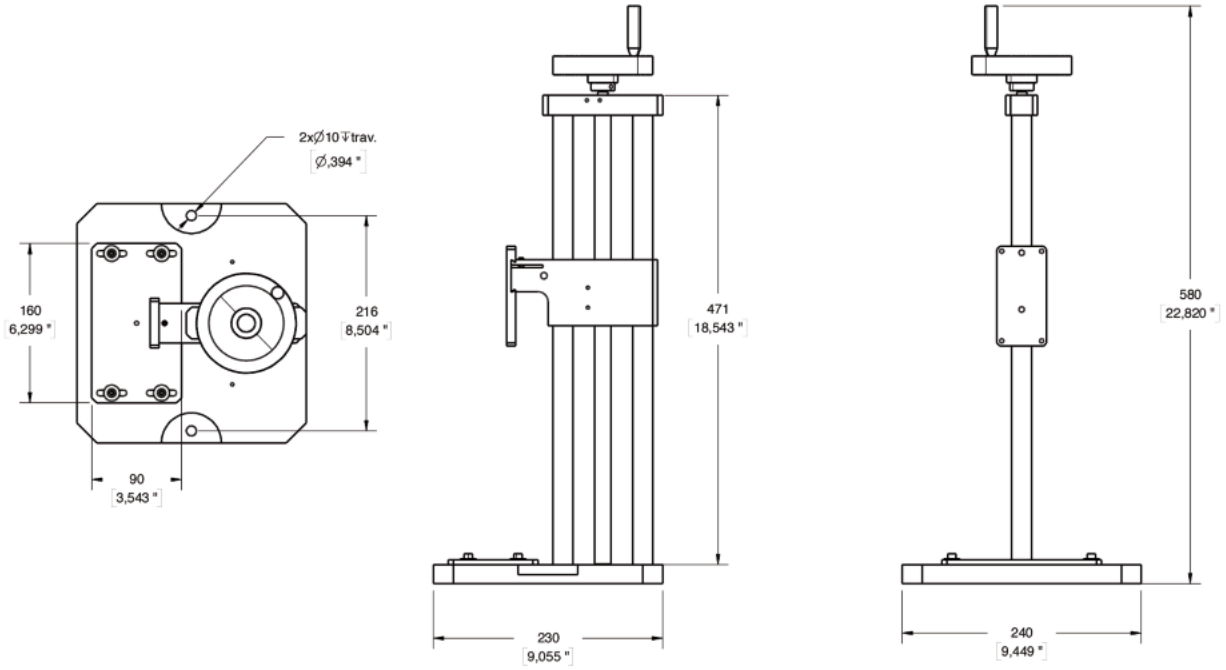

Plan TEX555

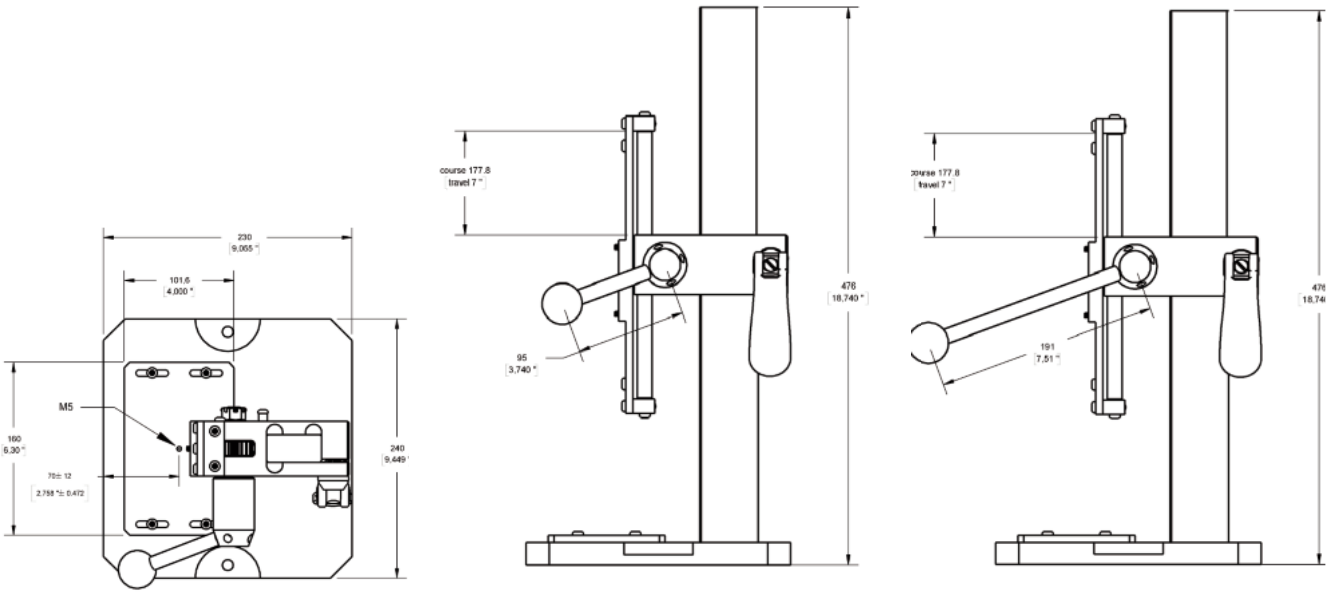

ANDILOG Technologies • info@andilog.com • Tél. : 0820 888 202 • Fax : 0820 888 902

Supports et bâtis
Motorisés pour dynamomètre

ANDILOG TECHNOLOGIES

BATDRIVE

Livré sans dynamomètre

Le bâti motorisé simple BATDRIVE est un support de dynamomètre destiné à tester des échantillons avec une vitesse régulière, il est particulièrement adapté aux pièces de petites dimensions pour des essais nécessitant des efforts faibles (inférieurs à 500 N).
Le socle est constitué d'une base plane qui reçoit l'échantillon à tester et sur laquelle est fixée la colonne supportant le coulisseau mobile.
Le dynamomètre est monté sur ce coulisseau, sa course est de 200 mm. Les butées mécaniques, réglables, limitent la course suivant les besoins du test.
La console de commande permet de démarrer le test, de commander la montée et la descente rapide, de régler les paramètres du test :
- réglage de la vitesse entre 10 et 120 mm/mn, en montée et en descente,
- inversion ou arrêt du mouvement lorsque le coulisseau rencontre les butées.

Les valeurs de vitesse et de déplacement sont indiquées en permanence sur l'écran de la console.

STENTOR FT

Livré sans dynamomètre

Le STENTOR FT est destiné à effectuer des essais pour toutes les applications où la vitesse de déplacement est spécifiée par une norme ou bien pour toutes celles où cette vitesse peut avoir une influence sur la mesure elle-même.
Le socle supporte une table de travail de grandes dimensions facile d'accès. De plus, des trous de fixation sont prévus pour permettre le montage aisé d'outillages de maintien.
Le dynamomètre est monté sur le coulisseau mobile actionné par un système de vis à billes. Le déplacement est effectué par un système de guidage linéaire de précision à l'intérieur du corps du bâti.
Un système de butées mécaniques ou logicielles, réglables, permet de limiter la course du coulisseau suivant les besoins du test afin de protéger les outillages. Chaque butée possède 2 fonctions, arrêt ou inversion de sens pour les essais cycliques.
La console de commande permet de démarrer le test, de commander la montée et la descente rapide, de régler les paramètres du test :
- réglage de la vitesse entre 10 et 350 mm/mn, en montée et en descente,
- arrêt ou inversion du mouvement lorsque le coulisseau rencontre les butées,
- arrêt ou inversion du mouvement sur valeur de déplacement (butées logicielles),
- arrêt ou inversion du mouvement sur valeur de force (optionnel),
- nombre de cycles de travail.

Les valeurs de vitesse et de déplacement sont indiquées en permanence sur l'écran de la console.

Modèles et capacités

SPÉCIFICATIONS	BATDRIVE	STENTOR 1000	STENTOR 2500
Capacité	500 N	1000	2000 N
Course du coulisseau	200 mm	200 mm	300 mm
Résolutin du déplacement	0.05 mm	0.01 mm	0.01 mm
Précision du déplacement	0.25 mm	0.05 mm	0.05 mm
Hauteur entre table et coulisseau	240 mm	400 mm	500 mm
Vitesse réglable en mm/min	10 à 120	10 à 350	10 à 350
Résolution de vitesse	1 mm/min	1 mm/min	1 mm/min
Précision de vitesse	5 %	5 %	5 %
Vitesse de déplacement rapide	200 mm/min	350 mm/min	350 mm/min
Butées mécanique	√	√	√
Butées logiciel		√	√
Arrêt sur force		Option	Option
Cycles		√	√
Dimension de la table de travail	100 x 160 mm	300 x450 mm	300 x450 mm
Dimensions hors tout en mm	230 x 240 x 705	330 x 510 x 855	330 x 510 951
Poids	20 kg	45 kg	55 kg
Alimentation	110V / 220 V	110V / 220 V	110V / 220 V

ANDILOG Technologies • info@andilog.com • Tél. : 0820 888 202 • Fax : 0820 888 902

Supports et bâtis
Motorisés pour dynamomètre

ANDILOG TECHNOLOGIES

Plan BATDRIVE

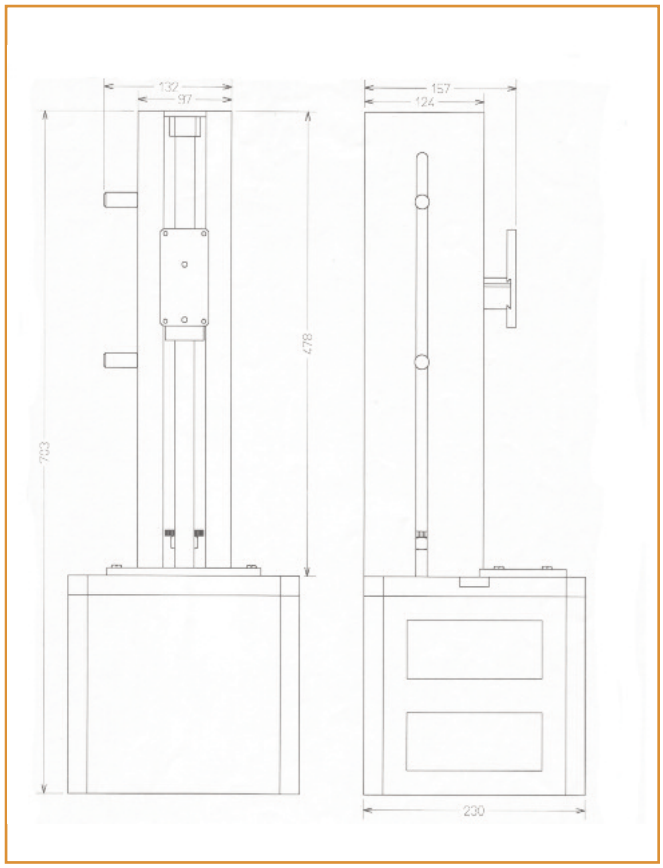

Plan STENTOR FT 1K

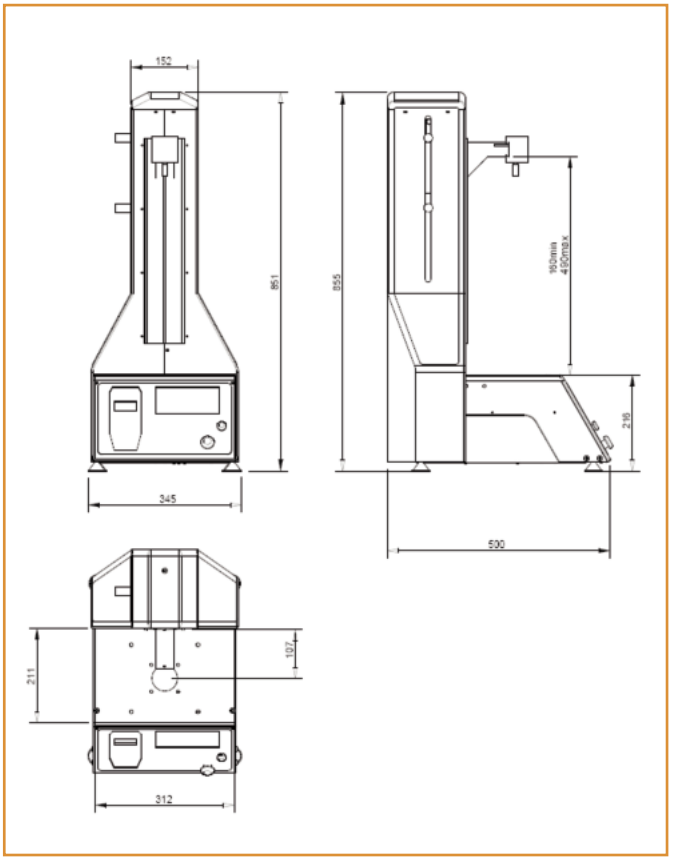

Plan STENTOR FT 2K

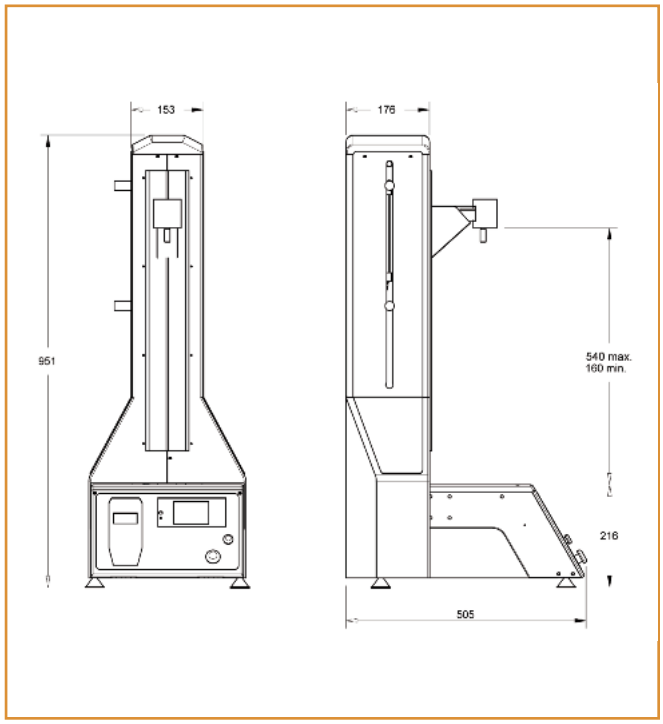

Le STENTOR FT peut être placé dans une enceinte lorsque le bris des échantillons présente un danger pour l'opérateur. Dans ce cas, le moteur est bloqué dès l'ouverture de la porte de l'enceinte.

ANDILOG Technologies • info@andilog.com • Tél. : 0820 888 202 • Fax : 0820 888 902